83600160

PRODUKTDATENBLATT
WWW.CONEN-PRODUKTE.DE

REDNERPULT-S – MOTORISCH HÖHENVERSTELLBAR – BARRIEREFREI

MOBILES, BARRIEREFREIES REDNERPULT-S

PRODUKTBESCHREIBUNG

Das barrierefreie Rednerpult-S zeichnet sich durch seine stufenlose, elektrische Höhenverstellung sowie durch seinen günstigen Preis aus.
Aufgrund der Fußgestell-Form ist das mobile Rednerpult barrierefrei.
Das mobile Rednerpult-S besitzt 4 Leichtlaufrollen, von denen 2 feststellbar sind. .

Durch die stufenlose Höhenverstellung von ca. 50 cm kann das Rednerpult an die Körpergröße eines jeden Redners angepasst werden. Dafür kann ganz leicht der Auf- und Abschalter unterhalb des Pultaufsatzes verwendet werden. Der Pultaufsatz ist ca. 8° zum Redner geneigt.

Durch die farblichen Gestaltungsmöglichkeiten der Frontblende, des Fußgestells und einer Auswahl an verschiedenen Dekoren für den Pultaufsatz, kann das Rednerpult in jedes Raumkonzept integriert werden. Die Säule ist in Alu eloxiert oder auf Wunsch in schwarz erhältlich.
Seitliche Ablagen sind optional erhältlich.

Zubehör

Zubehör Rednerpult - "LED-Schwanenhalsleuchte"

Zubehör Rednerpult - "LED-Bilderleuchte"

Zubehör Ablage zur Montage an der Säule - "Rednerpult-S"

Zubehör - "3fach Steckdosenleiste, 5 m Kabel abnehmbar"

Rednerpult-S - Zubehör - Sonderlackierung Frontblende Rednerpult-S

Zubehör Rednerpult - "Ausschnitt für Schwanenhalsmikrofon"

EIGENSCHAFTEN

- Made in Germany
- Motorische Höhenverstellung von ca. 50 cm
- Optisch individuell anpassbares Rednerpult
- Mobil mit Laufrollen

Fahrbar

Elektrisch höhenverstellbar

Conen Produkte GmbH ist nicht für Druckfehler verantwortlich. Conen Produkte GmbH behält sich das Recht vor, Preise- und Produktspezifikationen mit oder ohne vorherige Benachrichtigung zu ändern. Abbildungen sind möglicherweise nicht genau dargestellt. Kein Teil darf ohne vorherige Genehmigung von Conen Produkte GmbH reproduziert werden. Alle Rechte vorbehalten 2025.

Artikelnummer	83600160	
Breite / Höhe / Tiefe	503 mm / 825 mm - 1325 mm / 400 mm	19.8" / 32.5" - 52.2" / 15.7"
Gewicht	68 kg	149.9 lbs
Montageart	Fahrbar	
Einsatzbereich	Konferenzraum	
Höhenverstellung	Elektrisch höhenverstellbar	
Hub	50 cm	
Art der Säule	1-fach teleskopierbar	
Farbe der Säule	Silber eloxiert	
Basis	Fahrgestell H-Form	
Zertifizierung	2 Jahre Gewährleistung	
Material	Aluminium, Stahl	

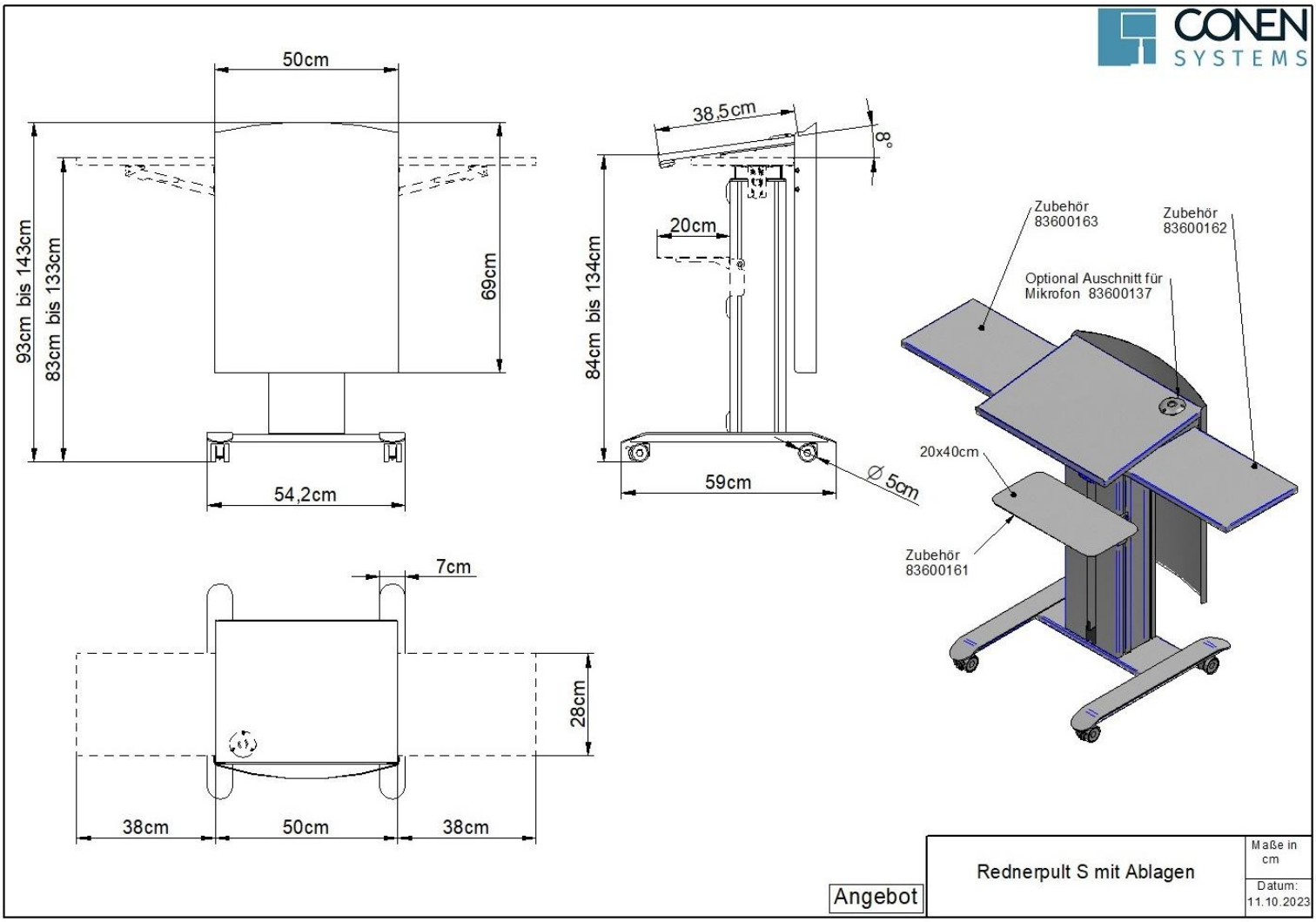

Conen Produkte GmbH
Conenstr. 4
54497 Morbach-Gonzerath
Germany

T +49 6533 75-100
F +49 6533 75-600
E info@conen-produkte.de
www.conen-produkte.de

© Copyright by Conen Produkte GmbH

Conen Produkte GmbH ist nicht für Druckfehler verantwortlich. Conen Produkte GmbH behält sich das Recht vor, Preise- und Produktspezifikationen mit oder ohne vorherige Benachrichtigung zu ändern. Abbildungen sind möglicherweise nicht genau dargestellt. Kein Teil darf ohne vorherige Genehmigung von Conen Produkte GmbH reproduziert werden. Alle Rechte vorbehalten 2025.